Datablad

Varenummer: 2301072811
Beskrivelse: E+G Håndhjul
VDS.175+IR-A16

Mål

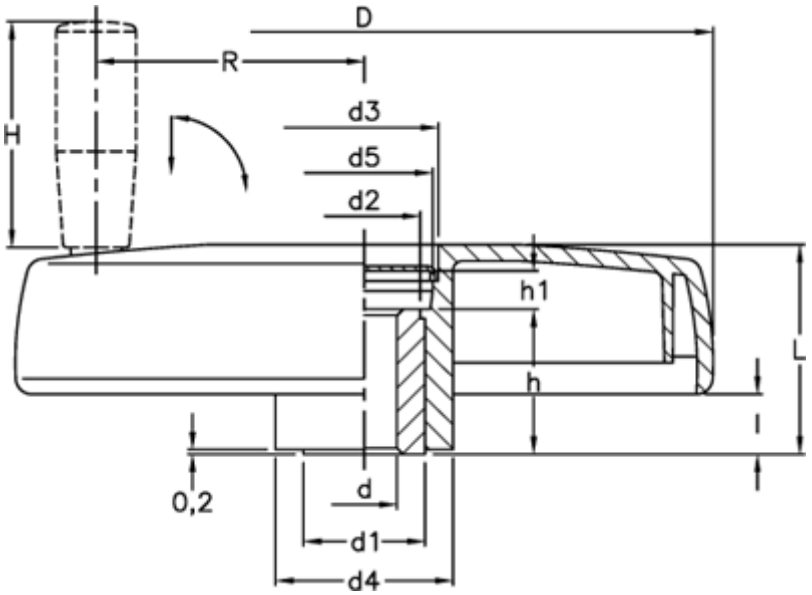

C (N*m)	= 195	H	= 80
D	= 176	h	= 28
d1	= 35	h1	= 16.0
d2	= 33.0	l	= 13.0
d3	= 39.0	L	= 49
d4	= 44	L (J)	= 20
d5	= 35.0	R	= 79
d H7	= 16		

Dokumenter, målskitser og brochurer af enhver slags kan indeholde fejl for hvilke Brd. Klee A/S ikke hæfter.